Модуль источника питания PS354

Модуль источника питания PS354 предназначен для использования в высоконадёжных автономных модульных вычислительных системах, построенных на базе стандартов StackPC, PC/104, PC/104+ со средним энергопотреблением.

Модуль является гальванически изолированным источником питания мощностью 133,5 Вт с диапазоном входных напряжений от 10 до 36 В постоянного тока и выходными напряжениями 12 и 5 В постоянного тока, обладающий функциями отключения силовых каналов и мониторинга технического состояния.

ТЕХНИЧЕСКИЕ ХАРАКТЕРИСТИКИ

- **Форм-фактор**
  - PC/104+.
- **Максимальная выходная мощность:** 133,5 Вт.
- **Электропитание**
  - Диапазон входных напряжений постоянного тока: 10 – 36 В.
- **Гальваническая изоляция вход/выход**
  - 1500 В постоянного тока.
- **КПД типовой**
  - 80%.
- **Выходные напряжения/токи (мощность) постоянного тока**
  - 12 В / 5,5 А (66 Вт);
  - 5 В / 11 А (55 Вт);
  - 5 В SB / 2,5 А (12,5 Вт).
- **Встроенные защитные функции:**
  - от перегрузок: 6 А по линии 12 В и защита от короткого замыкания всех выходных каналов;
  - от подачи напряжения питания обратной полярности;
  - от подачи повышенного напряжения питания до 50 В;
  - от неправильного подключения выводов SENSE канала 5 В.
- **Ток потребления не более:**
  - 15 А по питанию 10 В;
  - 6 А по питанию 24 В;
  - 4 А по питанию 36 В.
- **Устойчивость к механическим воздействиям:**
  - Синусоидальная вибрация для частот от 10 до 500 Гц с ускорением не более 5 g;
  - Одиночные удары с пиковым ускорением не более 100 g;
  - Многократные удары с пиковым ускорением не более 50 g (количество ударов – 1000).
- **Диапазон рабочих температур:**
  - От минус 40 ºС до плюс 85 ºС.
- **Средняя наработка на отказ (MTBF)**
  - Не менее 120 000 ч.
- **Габаритные размеры модуля:**
  - (98,1±1,0) мм × (96,0±1,0) мм × (34,6 ±0,8) мм для PS354-01; PS354-01-COATED;
  - (98,1±1,0) мм × (96,0±1,0) мм × (25,7 ±0,8) мм для PS354-02; PS354-02-COATED.
- **Масса модуля:**
  - 0,4 кг для PS354-01; PS354-01-COATED;
  - 0,3 кг для PS354-02; PS354-02-COATED.

©2023 Fastwel. Tel.: 7 (495) 234-0639. Fax: 7 (495) 232-1654. http://www.fastwel.ru

СТРУКТУРНАЯ СХЕМА

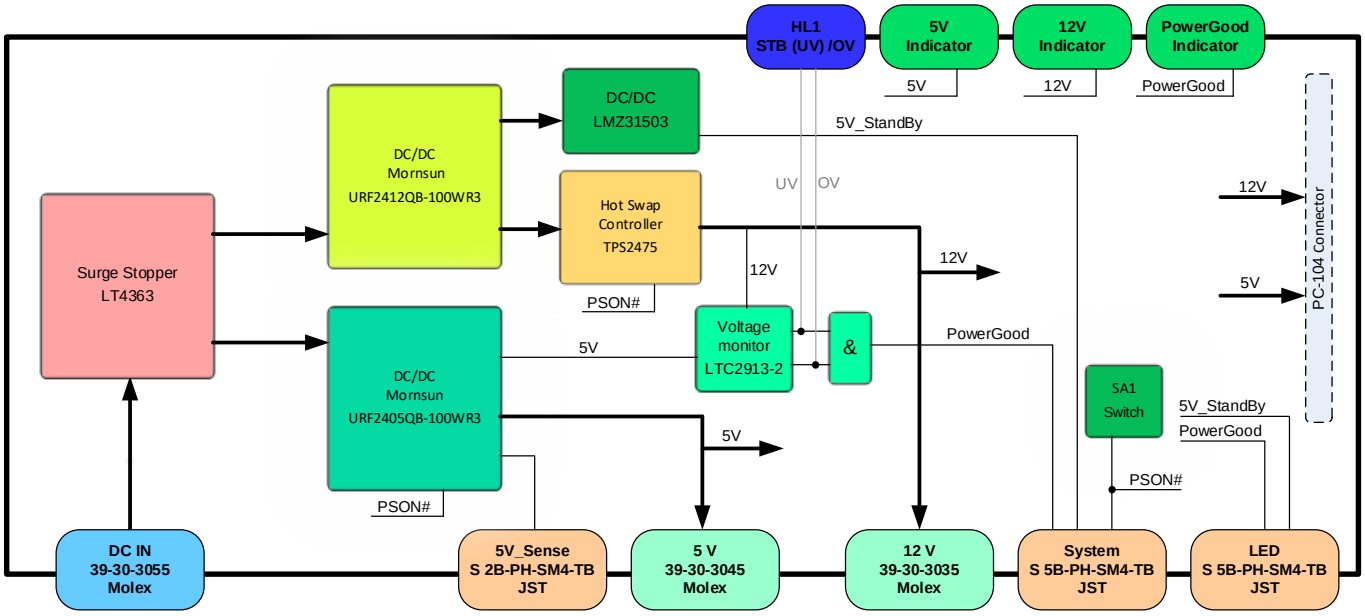

ИНФОРМАЦИЯ ДЛЯ ЗАКАЗА

Наименование	Обозначение при заказе	Примечание
Модуль источника питания PS354	PS354-01	Модуль источника питания с теплораспределительной пластиной.
	PS354-01-COATED	Модуль источника питания с теплораспределительной пластиной. Влагозащитное покрытие.
	PS354-02	Модуль источника питания.
	PS354-02-COATED	Модуль источника питания. Влагозащитное покрытие.

КОМПЛЕКТ ПОСТАВКИ

В комплект поставки входит:

- модуль источника питания PS354;
- паспорт;
- комплект монтажных частей ИМЕС.467941.060;
- комплект монтажных частей ИМЕС.467941.023 – для исполнений PS354-02 и PS354-02-COATED;
- упаковка

Примечание - Руководство по эксплуатации находится на сайте производителя: ftp://ftp.fastwel.ru/pub/Hardware/Fastwel/PSx/PS354

©2023 Fastwel. Tel.: 7 (495) 234-0639. Fax: 7 (495) 232-1654. http://www.fastwel.ru